FICHE PRODUIT
Catégorie : Bureaux
Version : 1
Date mise à jour : 18/06/2020

BUREAU EXECUTIF ARC 90° PIEDS METALLIQUES

DESCRIPTION :

□ Plateaux en mélaminé de 25 mm d'épaisseur , chant de 2 mm sur tout le périmètre.

□ Piètements métalliques en acier composé de deux profilés ovales de 40x20, unis sur la partie inférieure par une base estampée de tôle de 2 mm et sur la partie supérieure par un profilé en L de 2 mm d'épaisseur. Union par soudure entre les profilés laminés, la base estampée et le support supérieur à l'aide d'une soudure. Finition peinture époxy RAL 9006 (argenté).Baguette extractible pour la montée des câbles incorporée, avec conduits intérieur pour le câblage.

□ Voiles de fond en mélaminé de 19 mm d'épaisseur et de chant 0.8 mm. Finition argenté. Il incorpore des orifices passe-câbles. Union aux piètements grâce à des excentriques et vis crochet.

DIMENSIONS : H x L x P (mm)

Produits BU-PL-088	
Exécutif Arc 200	730 x 2000 x 1380
Emballages	
Nombre de colis	4 (*pied colonne inclus**)
Volume	0.17 m³
Poids	55.85 Kg

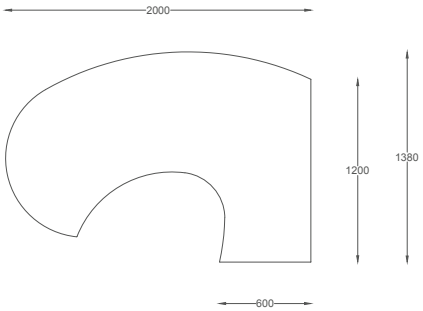

**Le pied colonne (en option) est nécessaire si le bureau est commandé sans caisson hauteur bureau*

COLORIS STANDARDS :

Finitions plateaux mélaminés

Blanc | Gris | Hêtre | Chêne Moyen | Poirier | Wengué

Graphite | Acacia Clair | Acacia Foncé | Zebrano | Chêne Veiné | Chêne Grisé

Finitions piètements mélaminés

Argenté

Document non contractuel, les caractéristiques et le descriptif du produit peuvent être modifiés sans préavis. Photo non contractuelle.

ZA Nord Porte de l'Ile de France, 78660 Ablis. Tél: 01.30.46.01.15, Fax : 01.30.46.01.18, Mail : mobika@mobika.fr
www.mobika.fr

BUREAU PLATEAU BLANC :

Réf. Angle à Gauche	Réf. Angle à Droite	Dimensions	Couleur
BU-PL-089	BU-PL-088	730X2000X1380	Plateau Blanc / Piètement Argenté

BUREAU PLATEAU GRIS :

Réf. Angle à Gauche	Réf. Angle à Droite	Dimensions	Couleur
BU-PL-089	BU-PL-088	730X2000X1380	Plateau Gris / Piètement Argenté

BUREAU PLATEAU HETRE :

Réf. Angle à Gauche	Réf. Angle à Droite	Dimensions	Couleur
BU-PL-089	BU-PL-088	730X2000X1380	Plateau Hêtre / Piètement Argenté

BUREAU PLATEAU CHENE MOYEN :

Réf. Angle à Gauche	Réf. Angle à Droite	Dimensions	Couleur
BU-PL-089	BU-PL-088	730X2000X1380	Plateau Chêne Moyen / Piètement Argenté

BUREAU PLATEAU POIRIER :

Réf. Angle à Gauche	Réf. Angle à Droite	Dimensions	Couleur
BU-PL-089	BU-PL-088	730X2000X1380	Plateau Poirier / Piètement Argenté

OPTIONS :

Electrification individuelle

Obturateur passe câble
BU-OPC-001

Pied colonne
BU-PC-001

Kit électrification verticale
BU-KI-001

Goulotte passe câbles
BU-MOB-GOULOTTE

Caisson hauteur bureau
BU-CA-070

Document non contractuel, les caractéristiques et le descriptif du produit peuvent être modifiés sans préavis. Photo non contractuelle.

ZA Nord Porte de l'Ile de France, 78660 Ablis. Tél: 01.30.46.01.15, Fax : 01.30.46.01.18, Mail : mobika@mobika.fr
www.mobika.fr