FICHE PRODUIT
Catégorie : Sanitaire
Version : 2
Date mise à jour : 08/04/2019

TEMPORISATEUR MURAL A BEC ROTATIF

DESCRIPTION :

- Temporisation de 8/12 secondes
- Pression : 0.5-6 bar
- Débit standard (3 bars de pression) : 12.5 L/min
- Débit adjusté : 6 L/min, 5 L/min, 8 L /min
- Température : Max 80°C
- Mitigeur eau chaude / eau froide réglable
- Anti-coup du bélier
- Raccords alimentation sur écrous tournants femelle 20/27
- Corps robinet en laiton CW614 et composants CW617
- Finition chrome
- Certification ACS, WRAS, SISIR
- Etanchéité réalisée par élastomère EPDM
- Emballage carton + papier bulle
- Clé hexagone fournie

DIMENSIONS : H x L x P (mm)

Référence	Produit	Nombre de Colis	Emballage	Poids Brut
SA-MP-002	160x183x225	1	67x192x 150	1.2 Kg

COLORIS STANDARDS :

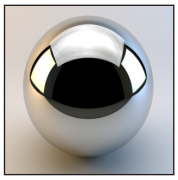

Chrome

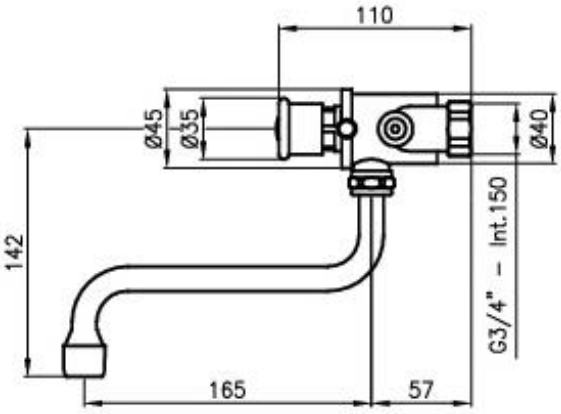

Document non contractuel, les caractéristiques et le descriptif du produit peuvent être modifiés sans préavis. Photo non cor

ZA Nord Porte de l'Ile de France, 78660 Ablis. Tél: 01.30.46.01.15, Fax : 01.30.46.01.18, Mail : mobika@mobika.fr
www.mobika.fr