FICHE PRODUIT
Catégorie : Sanitaire
Version : 1
Date mise à jour : 14/11/2019

SECHE MAIN MURAL

DESCRIPTION :

- Sèche main mural d'une puissance de 1960 Watts
- Activation par bouton poussoir
- Carénage et bouton en ABS blanc
- Ensemble interne en ABS et en polycarbonate
- Visserie + chevilles fournies
- Perçage pour fixation Ø 8 mm
- Bornier interne à l'appareil pour raccordement électrique
- Vitesse de l'air :68 Km/h
- Débit d'air : 250 m³/h
- Pression accoustique : 58 Db
- Température de l'air : 55°C (à 10 cm de distance)
- Emballage plastique + polystyrène + carton ondulé
- Normes CE

DIMENSIONS : H x L x P (mm)

Référence	Produit	Nombre de Colis	Emballage	Poids Brut
SA-SM-001	320x230x145	1	380x290x225	3.435 Kg

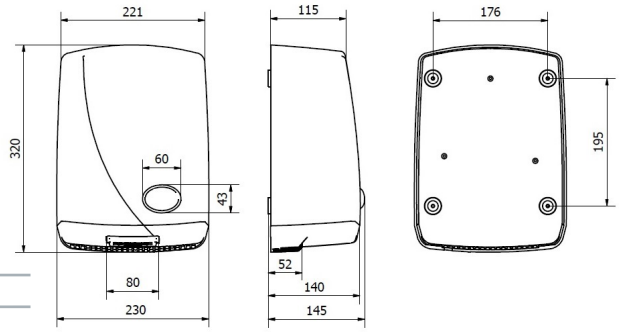

CARACTERISTIQUES TECHNIQUES :

Unité	
Tension (Volt)	230V
Fréquence (Hertz)	50Hz
Intensité (Ampère)	-
Puissance Totale (Watt)	1960W
Puissance Résistance	1820 W
Puissance Soufflerie	140 W
Classe Electrique	II
Classe IP	IPX1

Document non contractuel, les caractéristiques et le descriptif du produit peuvent être modifiés sans préavis. Photo non contractuelle.

ZA Nord Porte de l'Ile de France, 78660 Ablis. Tél: 01.30.46.01.15, Fax : 01.30.46.01.18, Mail : mobika@mobika.fr
www.mobika.fr