FICHE PRODUIT
Catégorie : Réfectoire
Version : 1
Date mise à jour : 24/11/2023

ÉVIER INOX 120x60 cm 1 CUVE

Compatible avec plaque électrique 2 feux EL-PC-006

DESCRIPTION :

- Évier en recouvrement inox avec découpe pour encastrement domino électrique (autres modes de cuisson en option sur devis)
- Plaques chauffantes :
  - Ø 150 mm : 1000 watts,
  - Ø 185 mm : 2000 watts,
  - Sécurité minuterie coupe-circuit
- Cadre en bois pour fixation
- Ø perçage pour robinetterie : 35 mm
- Bords tombants de 28 mm
- Angles soudés
- Isolation phonique sous l'évier
- Vidage comprenant bondes à panier Ø 115 mm
- Coloris : inox
- Dimensions (HXLXP) mm : 145 x 1200 x 600 mm
- Emballage évier : carton ondulé

DIMENSIONS : H x L x P (mm)

Référence	Produit	Cuve	Nombre de cuve	Nombre de colis	Emballage	Poids Net
RE-EV-002	145x1200x600	145x340x400	1	1	145x1205x620	4,30 Kg

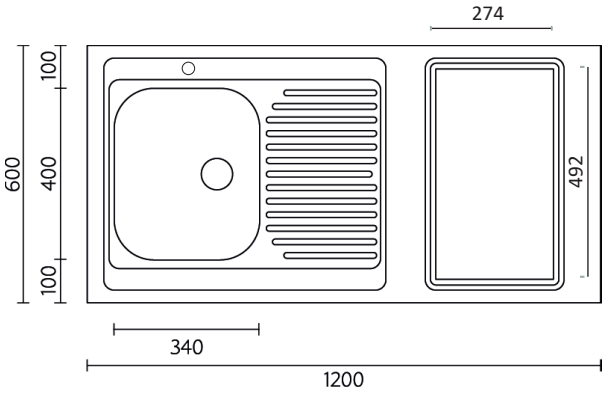

COLORIS STANDARD :

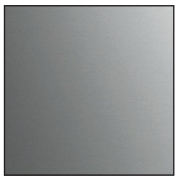

Inox mat

Document non contractuel, les caractéristiques et le descriptif du produit peuvent être modifiés sans préavis. Photo non contractuelle.

Z.A. Nord Porte de l'Ile-de-France, 78660 Ablis. Tél: 01.30.46.01.15. Fax : 01.30.46.01.18. E-mail : mobika@mobika.fr
www.mobika.fr